TABLE 2 - PARKWAY REPAIRS

	LOCATION	SIDEWALK DIMENSIONS W (FT)	SIDEWALK DIMENSIONS L (FT)	SIDEWALK DIMENSIONS (5) (SF)	DRIVEWAY DIMENSIONS Y (FT)	DRIVEWAY DIMENSIONS *W (FT)	DRIVEWAY DIMENSIONS (14) (SF)	C&G (1) (LF)	REMARKS
1	13317 ALLEGAN ST	4	66	264	-	-	-	-	
2	13017 CLOSE ST	4	8	32	-	-	-	-	
3	13034 CLOSE ST	4	16	64	-	-	-	-	
4	13041 CLOSE ST	4	25	100	-	-	-	-	
5	13047 CLOSE ST	4	30	120	-	-	-	-	
6	13036 CORNISHCREST RD	4	38	152	-	-	-	-	BCR TO 38' N/O BCR: SEE SHT 7
7	9803 DU PAGE AV	4	56	224	5	19	95	-	
8	9803 DU PAGE AV (REIS ST SIDE)	4	40	160	-	-	-	15	
9	9808 DU PAGE AV	4	33	132	-	-	-	-	
10	9809 DU PAGE AV	4	30	120	5	13	65	-	
11	9918 DU PAGE AV	4	25	100	-	-	-	44	
12	9821 DU PAGE AV	4	37	148	-	-	-	-	
13	9827 DU PAGE AV (CLOSE ST SIDE)	4	8	32	-	-	-	-	
14	9827 DU PAGE AV (CLOSE ST SIDE)	5	7	35	-	-	-	-	
15	9937 DU PAGE AV	4	25	100	-	-	-	-	
16	9937 DU PAGE AV (CORNISHCREST RD SIDE)	4	23	92	-	-	-	-	
17	9952 DU PAGE AV	4	16	64	-	-	-	-	
18	9957 DU PAGE AV	4	25	100	-	-	-	-	
19	9958 DU PAGE AV	4	8	32	-	-	-	-	
20	9964 DU PAGE AV	4	20	80	-	-	-	-	
21	10114 LAUREL AV	5	20	100	-	-	-	-	
22	W/S LAUREL AV (PARKING LOT)	9	24	216	-	-	-	-	
23	W/S LAUREL AV (PARKING LOT)	9	32	288	-	-	-	-	
24	W/S LAUREL AV (PLAYGROUND)	3	3	54	-	-	-	-	FILL IN 6 TREE WELLS
25	12916 REIS ST	5	3	15	-	-	-	-	
26	12922 REIS ST	5	3	15	-	-	-	-	
27	12928 REIS ST	5	19	95	-	-	-	-	
28	12933 REIS ST	5	20	100	-	-	-	20	
29	12936 REIS ST	5	24	120	-	-	-	-	
30	12938 REIS ST	5	37	185	-	-	-	37	
31	12944 REIS ST	5	23	115	-	-	-	-	
32	13009 REIS ST	5	7	35	-	-	-	-	
33	13012 REIS ST	4	19	76	-	-	-	-	
34	13030 REIS ST	4	32	128	9	4	36	23	
35	13031 REIS ST	5	45	225	-	-	-	-	
36	13037 REIS ST	5	33	165	-	-	-	13	
37	REIS ST (ADJACENT TO N/E CORNER OF BRIDGE)	-	-	-	-	-	-	12	
38	13152 REIS ST	4	20	80	-	-	-	-	
39	13160 REIS ST	5	12	60	-	-	-	-	
40	13164 REIS ST	5	13	65	-	-	-	-	
41	9908 SCRIBNER AV	-	-	-	2	24	48	-	
42	9940 SCRIBNER AV	4	16	64	-	-	-	-	
43	9945 SCRIBNER AV	4	24	96	5	19	95	-	
44	9945 SCRIBNER AV (ALLEGAN ST SIDE)	4	70	280	-	-	-	-	
45	9951 SCRIBNER AV	4	32	128	5	14	70	-	
46	9968 SCRIBNER AV	4	10	40	5	14	70	-	
47	9974 SCRIBNER AV	4	29	116	-	-	-	-	
48	9974 SCRIBNER AV (TRUMBALL ST SIDE)	4	23	92	7	20	140	-	
49	13303 TRUMBALL ST	4	26	104	-	-	-	-	
50	13309 TRUMBALL ST	4	8	32	-	-	-	-	

TABLE 2 - PARKWAY REPAIRS (CONTINUED)

	LOCATION	SIDEWALK DIMENSIONS L (FT)	SIDEWALK DIMENSIONS (5) (SF)	DRIVEWAY DIMENSIONS Y (FT)	DRIVEWAY DIMENSIONS *W (FT)	DRIVEWAY DIMENSIONS (14) (SF)	C&G (1) (LF)	REMARKS
51	13321 TRUMBALL ST	4	16	64	-	-	-	-	
52	13325 TRUMBALL ST	4	8	32	-	-	-	-	
53	13337 TRUMBALL ST	4	8	32	-	-	-	-	
54	13343 TRUMBALL ST	4	9	36	-	-	-	-	
55	13343 TRUMBALL ST	4	18	72	-	-	-	-	
56	13343 TRUMBALL AV (SCRIBNER AV SIDE)	4	24	96	-	-	-	-	

TABLE 3 - TREE WORK
(SEE TABLE 4 FOR TREE PLANTING LIST)

	LOCATION	WORK TYPE/ REMARKS
1	9504 BLUFORD AV △1	(24)
2	9520 BLUFORD AV △1	(24)
3	9572 BLUFORD AV	R (2 TREES)
4	9535 BRIGHT AV	R SEE SHT 6
5	9540 BRIGHT AV △1	(24)
6	13034 CLOSE ST	(25)(37)
7	13041 CLOSE ST	(25)(37)
8	13047 CLOSE ST	R (24)
9	9803 DU PAGE AV (REIS ST SIDE)	(25)(37)
10	9808 DU PAGE AV	(25)(37)
11	9918 DU PAGE AV	(25)(37)
12	9937 DU PAGE AV (CORNISHCREST RD SIDE)	(25)(37) SEE SHT 7
13	9937 DU PAGE AV	R SEE SHT 7
14	9952 DU PAGE AV	(25)(37)
15	9957 DU PAGE AV	(25)(37)
16	9964 DU PAGE AV	(25)(37)
17	LAUREL AV (NEXT TO THE SCHOOL)	(25)(37)
18	LAUREL AV (NEXT TO THE SCHOOL)	(25)(37)
19	12928 REIS ST	R
20	12933 REIS ST	R
21	12936 REIS ST	R
22	12938 REIS ST	R
23	12944 REIS ST	R
24	13012 REIS ST	(25)(37)
25	13303 TRUMBALL ST	(25)(37)
26	13309 TRUMBALL ST	(25)(37)
27	13321 TRUMBALL ST	(25)(37)
28	13337 TRUMBALL ST	(25)
29	13343 TRUMBALL ST	(25)
30	13343 TRUMBALL ST (SCRIBNER AV SIDE)	(25)(37)

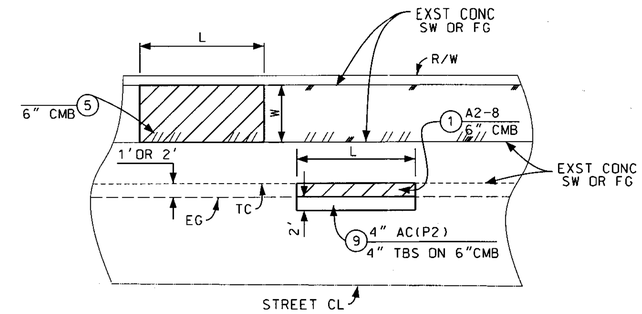

PARKWAY REPAIR DETAIL
NO SCALE
SEE TABLE 2 FOR LOCATIONS AND DIMENSIONS.

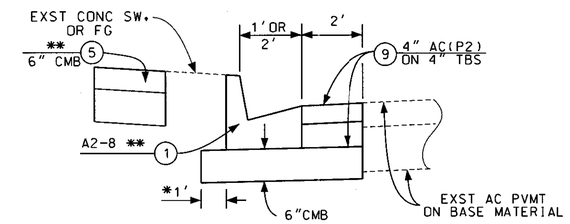

PARKWAY RECONSTRUCTION SECTION
NO SCALE

*DO NOT EXTEND BASE BENEATH C&G 1' BEHIND CURB IF THERE IS EXISTING ADJOINING SIDEWALK.

**SEE TABLE 2 FOR LOCATIONS AND DIMENSIONS

PARKWAY REPAIR NOTES

1. EXACT LOCATION OF SIDEWALK, DRIVEWAY, AND C&G REPAIRS SHALL BE MARKED BY THE FIELD ENGINEER PRIOR TO COMMENCEMENT OF THE WORK. PROVIDE 2% SW CROSS SLOPE.
2. MATCH TYPE IN KIND FOR ALL DRIVEWAYS. *W IS AVERAGE WIDTH OF DRIVEWAY.
3. SCRAPE EXST AC PVMT OFF ADJOINING CONC SIDEWALK AND/OR C&G (IF APPLICABLE). THE COST SHALL BE INCLUDED IN THE CONTRACT UNIT PRICE FOR CONCRETE REMOVAL (NON-REINFORCED).

TABLE 4 - TREE PLANTING LIST
(SEE TABLE 3 FOR TREE PLANTING LOCATIONS)

	STREET	BOTANICAL NAME	COMMON NAME
1	BLUFORD AV	LIQUIDAMBAR △1	SWEETGUM
2	BRIGHT AV	LAGERSTROEMIA INDICA	CRAPE MYRTLE
3	CLOSE ST	JACARANDA MIMOSIFOLIA	JACARANDA
4	DU PAGE AV	PLATANUS RACEMOSA	CALIFORNIA SYCAMORE

AS BUILT

PH079890

REGISTERED PROFESSIONAL ENGINEER SHERRIE JONG C 56647 Exp. 06/30/11 CIVIL STATE OF CALIFORNIA

PROJECT ENGINEER 12-08-09 DATE

DATE	MK	DESCRIPTION
9-27-10	△1	REVISED PROJECT ID NO. AND ADDED TREES

REVISIONS

COUNTY OF LOS ANGELES DEPARTMENT OF PUBLIC WORKS

DU PAGE AVENUE, ET AL.
PARKWAY SECTION, DETAIL, AND TABLES

PROJECT ID NO. RDC0015497 △1

PCA | DWG | SHEET 4 OF 8

PLAN RD

DRAFTER S. JONG | DESIGNER S. JONG | CHECKER D. RADLE | CADD PROJECT FILE NAME RDC0015275-PLAN-RD.DGN | REVIEWED BY Dave Radle | DATE 12/08/09

DATE. $DATE$ TIME. $TIME$ FILE. $FILE$